SERIE | SERIES | SÉRIES	CODICE ARTICOLO | ITEM NUMBER | NUMÉRO D'ARTICLE
TORRE	**48512C**

DESCRIZIONE | DESCRIPTION | DESCRIPTION

MISCELATORE MONOCOMANDO PER BIDET CON SCARICO CLICK CLACK DA 1"1/4

BIDET MIXER WITH 1"1/4 CLICK CLACK WASTE

MITIGEUR POUR BIDET AVEC VIDAGE CLICK CLACK 1"1/4

FINITURE | FINISHING | FINITIONS	ATTACCO | CONNECTION | CONNEXION
C | BI | NO |NS	G3/8" Ø 28

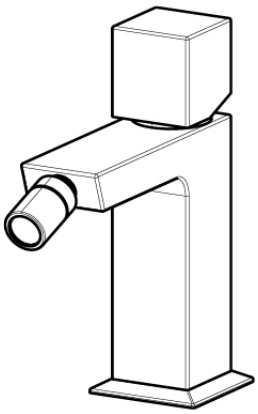

Disegno di proprietà di Artis S.r.l.. Riproduzione e divulgazione vietata senza autorizzazione. Drawing of Artis S.r.l. propriety. Reproduction prohibited without permission.

ARTIS RUBINETTERIE

SERIE | SERIES | SÉRIES	CODICE ARTICOLO | ITEM NUMBER | NUMÉRO D'ARTICLE
TORRE	**48512C**

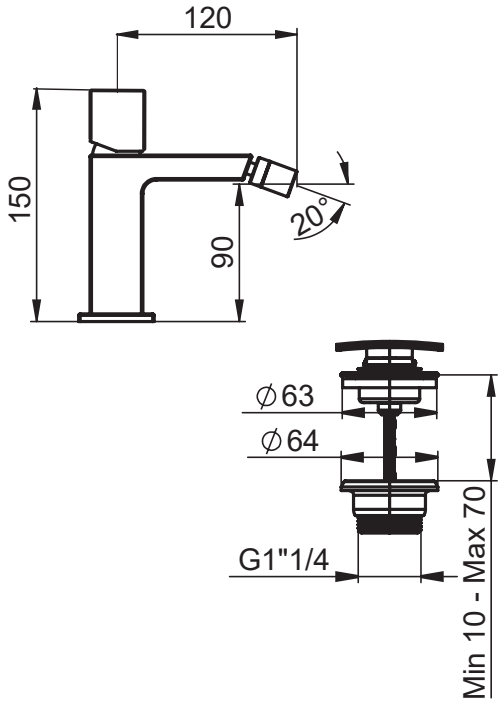

ARTIS
RUBINETTERIE

LEGENDA ICONE | ICON LEGEND | LEGENDE ICONES

ATTACCO | CONNECTION | CONNEXION

H C

2 INGRESSI - 1 USCITA
2 inlets – 1 outlet
2 entrées – 1 sortie

H C

2 INGRESSI - 1 USCITA
2 inlets – 1 outlet
2 entrées – 1 sortie

H C

2 INGRESSI - 1 USCITA
2 inlets – 1 outlet
2 entrées – 1 sortie

H C

2 INGRESSI - 1 USCITA
2 inlets – 1 outlet
2 entrées – 1 sortie

H C

2 INGRESSI - 2 USCITE - DEVIATORE
2 inlets – 2 outlets - diverter
2 entrées – 2 sorties – inverseur

H C

2 INGRESSI - 1 USCITA
2 inlets – 1 outlet
2 entrées – 1 sortie

H C

2 INGRESSI - 2 USCITE - DEVIATORE
2 inlets – 2 outlets - diverter
2 entrées – 2 sorties – inverseur

H C

2 INGRESSI - 3 USCITE - DEVIATORE
2 inlets – 3 outlets - diverter
2 entrées – 3 sorties – inverseur

H C

2 INGRESSI - 2 USCITE - DEVIATORE
2 inlets – 2 outlets - diverter
2 entrées – 2 sorties – inverseur

H C

2 INGRESSI - 1 USCITA - DEVIATORE
2 inlets – 1 outlets - diverter
2 entrées – 1 sorties – inverseur

H C

2 INGRESSI - 2 USCITE - DEVIATORE
2 inlets – 2 outlets - diverter
2 entrées – 2 sorties – inverseur

G3/8”

FILETTI GAS 3/8”
3/8” connection
Connexion 3/8”

G1/2”

FILETTI GAS 1/2”
1/2” connection
Connexion 1/2”

G3/4”

FILETTI GAS 3/4”
3/4” connection
Connexion 3/4”

G3/8”

ATTACCHINI DA 3/8”
3/8” connection
connection 3/8”

G1/2”

ATTACCHINI DA 1/2”
1/2” connection
connection 1/2”

CONNESSIONE CON NIPPLO ATTACCO RAPIDO
Quick nipple connection
Connection rapide”

FISSAGGIO REGOLABILE
Adjustable fastening fixation reglable

Ø 25

CARTUCCIA MISCELATRICE Ø25
Ø25 mixing cartridge
Cartouche mitigeur Ø25

Ø 25

CARTUCCIA MISCELATRICE Ø25 CON DISTRIBUTORE
Ø25 mixing cartridge with distributor
Cartouche mitigeur Ø25 avec distributeur

Ø 28

CARTUCCIA MISCELATRICE Ø28 O.RING ALTO
Ø28 mixing cartridge with high O.Ring
Cartouche mitigeur Ø28 O.Ring haut

Ø 35

CARTUCCIA MISCELATRICE Ø35
Ø35 mixing cartridge
Cartouche mitigeur Ø35

Ø 35

CARTUCCIA MISCELATRICE Ø35 O.RING ALTO
Ø35 mixing cartridge with high O.Ring
Cartouche mitigeur Ø35 O.Ring haut

Ø 35

CARTUCCIA MISCELATRICE Ø35 CON DISTRIBUTORE
Ø35 mixing cartridge with distributor
Cartouche mitigeur Ø35 avec distributeur

Ø 35

CARTUCCIA MISCELATRICE Ø35 CON DISTRIBUTORE O.RING ALTO
Ø35 mixing cartridge with distributor
Cartouche mitigeur Ø35 avec distributeur

Ø 35

CARTUCCIA MISCELATRICE Ø35 INVERSA
Reverse Ø35 mixing cartridge
Cartouche mitigeur Ø35 inverse

Ø 40

CARTUCCIA MISCELATRICE Ø40
Ø40 mixing cartridge
Cartouche mitigeur Ø40

CARTUCCIA MISCELATRICE ON/OFF Ø40
Ø40 mixing cartridge ON/OFF
Cartouche mitigeur Ø40 ON/OFF

CARTUCCIA TERMOSTATICA
Thermostatic cartridge
Cartouche thermostatique

CARTUCCIA TERMOSTATICA
Thermostatic cartridge
Cartouche thermostatique

CARTUCCIA TERMOSTATICA
Thermostatic cartridge
Cartouche thermostatique

BAR
WAYS

CARTUCCIA TERMOSTATICA CON BILANCIATORE DI PRESSIONE E DEVIATORE
Thermostatic cartridge with pressure balance and diverter
Cartouche thermostatique avec équilibre de pression et inverseur

LEGENDA ICONE | ICON LEGEND | LEGENDE ICONES

ATTACCO | CONNECTION | CONNEXION

CARTUCCIA DEVIATRICE ROTATIVA
Rotary diverter cartridge
Cartouche inverseur rotative

CARTUCCIA DEVIATRICE ROTATIVA
Rotary diverter cartridge
Cartouche inverseur rotative

CARTUCCIA DEVIATRICE ROTATIVA
Rotary diverter cartridge
Cartouche inverseur rotative

CARTUCCIA DEVIATRICE ROTATIVA
Rotary diverter cartridge
Cartouche inverseur rotative

CARTUCCIA DEVIATRICE ROTATIVA
Rotary diverter cartridge
Cartouche inverseur rotative

DEVIATORE PULL
Diverter Pull
Inverseur Pull

DEVIATORE PULL
Diverter Pull
Inverseur Pull

BOCCA DEVIATRICE ROTATIVA
Rotary diverter spout
Bec inverseur rotative

VITONE CERAMICO
Ceramic head
Tete en céramique

VALVOLA DI SICUREZZA PRESSIONE
Safety pressure valve
Valve de sécurité de pression

FLESSIBILE DOCCIA DOPPIA AGGRAFFATURA
Double crimping shower flaxible
Flexible douche double agrafure

FLESSIBILE DOCCIA PVC
PVC shower flaxible
Flexible douche en PVC

FLESSIBILE DOCCIA PVC LUXORY
PVC luxury shower flaxible
Flexible douche luxury en PVC

DOCCIA/DOCCETTA 1 FUNZIONE
Handshower 1 Jet
Douchette 1 Jet

DOCCIA/DOCCETTA 2 FUNZIONI
Handshower 2 Jet
Douchette 2 Jet

DOCCIA/DOCCETTA 3 FUNZIONI
Handshower 3 Jet
Douchette 3 Jet

SISTEMA ANTICALCARE
Anti-lime system
Système anticalcaire

NEBULIZZAZIONE
Nebulization
Nébulisation

CASCATA
Cascade
Cascade

LAVAPIEDI
Foot washer
Lave Pieds

BODYJET

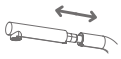

DOCCIA ESTRAIBILE
Pull-out handshower
Douchette amovible

BOCCA ORIENTABILE
Adjustable spout
Bec réglable

BOCCA ABBATTIBILE SOTTOFINESTRA
Under window adjustable spout
Bec pliant sous fenetre

PRODOTTO CON PARTI ELETTRICHE
Product with electrical parts
Produit avec pièces électriques

BATTERIA TAMPONE
Backup battery
Batterie de réserve

LUCI LED
Led lights
Lumières Led

TELECOMANDO SENZA FILO
Remote Control
Commande à distance

TELECOMANDO INCASSO CON FILO
Wire built-in remote Control
Commande à distance mural avec fil

LEGENDA ICONE | ICON LEGEND | LEGENDE ICONES

FINITURE | FINISHING | FINITIONS

CROMO
CHROME
CROME

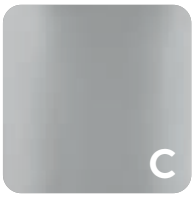

BIANCO
WHITE
BLANC

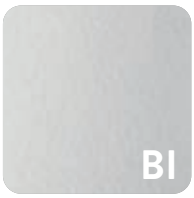

NERO OPACO
MATT BLACK
NOIR MAT

ORO SPAZZOLATO
BRUSHED GOLD
OR BROSSÉ

ORO LUCIDO
SHINY GOLD
OR BRILLANT

ORO ROSA SPAZZOLATO
BRUSHED PINK GOLD
OR ROSE BROSSÉ

BRONZO
BRONZE
BRONZE

RAME
COPPER
CUIVRE

TUSCANY

NICKEL SPAZZOLATO
BRUSHED NICKEL
NICKEL BROSSÉ

GRANITO NERO
BLACK GRANITE
GRANIT NOIR

GRANITO BIANCO
WHITE GRANITE
GRANIT BLANC

GRANITO CAPPUCCINO
CAPPUCCINO GRANITE
GRANIT CAPPUCCINO

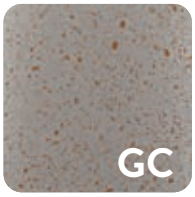

TERRA DI FRANCIA
GROUND OF FRANCE
TERRE DE FRANCE

PER GLI ALTRI COLORI, QUOTAZIONE SU RICHIESTA
For other colors, quotation on request. Pour d'autres couleurs, devis sur demande

ORO OPACO
MATT GOLD
OR MAT

QUOTAZIONE SU RICHIESTA
Quotation on request.
Devis sur demande